LUMAG GmbH ● Rudolf-Diesel-Str. 1a ● 84375 Kirchdorf a.Inn
Telefon: +49 8571/92556-0 ● Fax: +49 8571/92556-19
info@lumag-maschinen.de ● www.lumag-maschinen.de

PRODUKT-INFORMATION

Voll-Hydraulische Sägespaltmaschinen mit verschiedenen Antriebsarten

Technische Daten	SSA-400-12PRO/G	SSA-400-12PRO/E	SSA-400-12PRO/Z	SSA-400-12PRO/EZ
Motor / Antrieb	Benzinmotor mit E-Startfunktion	Elektromotor, 3-phasen	Zapfwellenantrieb	Elektromotor, 3-phasen + Zapfwellenantrieb
Motorleistung	459 cm³, 10,0 kW	7,5 kW, 14,5A, 400V	-	7,5 kW, 14,5A, 400V
Schlepperleistung	-	-	ca. 20 PS	ca. 20 PS
Zapfwellendrehzahl max.	-	-	540 1/min	540 1/min
Hydraulik-Doppelpumpe (PARKER)	max. 4.000 1/min bei 250 bar	max. 4.000 1/min bei 250 bar	max. 4.000 1/min bei 250 bar	max. 4.000 1/min bei 250 bar
Hydraulikmotor Abförderband	max. 70 1/min bei 110 bar, 220 Nm	max. 70 1/min bei 110 bar, 220 Nm	max. 70 1/min bei 110 bar, 220 Nm	max. 70 1/min bei 110 bar, 220 Nm
Hydraulikmotor Zuförderband	max. 40 1/min bei 124 bar, 194 Nm	max. 40 1/min bei 124 bar, 194 Nm	max. 40 1/min bei 124 bar, 194 Nm	max. 40 1/min bei 124 bar, 194 Nm
Kettensäge	Hydraulisch	Elektrisch	Hydraulisch	Hydraulisch
Antriebsmotor Kettensäge	max. 5.800 1/min bei 250 bar	max. 7.500 1/min	max. 5.800 1/min bei 250 bar	max. 5.800 1/min bei 250 bar
Kette	Treibglieder: 65 Teilung: 0.375 Stärke: 1,6mm	Treibglieder: 65 Teilung: 0.375 Stärke: 1,6mm	Treibglieder: 65 Teilung: 0.375 Stärke: 1,6mm	Treibglieder: 65 Teilung: 0.375 Stärke: 1,6mm
Schwert	45 cm	45 cm	45 cm	45 cm
Spaltlänge max.	57 cm	57 cm	57 cm	57 cm
Spaltdurchmesser max.	10-38 cm	10-38 cm	10-38 cm	10-38 cm
Zeitraum je Spaltvorgang	8 sek.	8 sek.	8 sek.	8 sek.
Arbeitsgeschwindigkeit	11 cm/s	11 cm/s	11 cm/s	11 cm/s
Rücklaufgeschwindigkeit	18 cm/s	18 cm/s	18 cm/s	18 cm/s
Spaltkraft	12 t	12 t	12 t	12 t
Abförderband (LxBxH)	3200 x 250 x 2200 mm	3200 x 250 x 2200 mm	3200 x 250 x 2200 mm	3200 x 250 x 2200 mm
Fördergeschwindigkeit	0,8 m/s	0,8 m/s	0,8 m/s	0,8 m/s
Gewicht inkl. Abförderband	812 kg (709kg + 103kg)	842 kg (739kg + 103kg)	878 kg (755kg + 103kg)	922 kg (819kg + 103kg)
Verpackungsmaße (LxBxH)				
Sägespaltautomat inkl. Zuförderband	2100 x 1000 x 1220 mm	2100 x 1000 x 1220 mm	2100 x 1000 x 1220 mm	2100 x 1000 x 1220 mm
Abförderband	1900 x 450 x 680 mm	1900 x 450 x 680 mm	1900 x 450 x 680 mm	1900 x 450 x 680 mm
Art. Nr.	SSA40012PROG	SSA40012PROE	SSA40012PROZ	SSA40012PROEZ
EAN	40 47424 09158 6	40 47424 09159 3	40 47424 09160 9	40 47424 09161 6

Ausstattungsmerkmale:

Inkl. Steuerventil-Set + PARKER Doppelpumpe & PARKER Hydraulikmotor für die Kettensäge (außer SSA-40012PRO/E)!

- Manuelles Kettensägen-Schmiersystem mit separaten Kettensägeöltank
- Einfache Bedienung und Verarbeitung von Stammhölzern durch Sägen und Spalten in einem Durchgang
- Mechanische Klappen um Verkanten des gesägten Materials zu vermeiden
- Neues Abtransportsystem mit neuen verstärkten Mitnehmern, dass das Material durch ein höhenverstellbares, schwenkbares Abförderband bewegt
- Das Abförderband kann zum Transport oder zur Lagerung hochgeklappt und arretiert werden
- Leistungsstarke Antriebe (Elektro + Zapfwelle (*SSA40012PRO/EZ*) für zügiges Arbeiten auch mit größeren Stämmen mit bis zu 38cm Durchmesser
- Hydraulische / Elektrische Kettensägen- und Stammhalterbedienung sowie die Spaltkreuzeinstellung dienen des schnelleren & einfacheren Arbeiten
- Neues Haltekrallensystem und flexibler Stammanschlag für präziseres Arbeiten
- Neues Zufördersystem mit breiterer Förderkette und neuen verstärken Mitnehmern um die Sägespaltmaschine mit Material zu versorgen
- LED-Innenbeleuchtung mittels Schalter zu- und abschaltbar
- Effektive Reinigungsöffnung im Spaltbereich für störungsfreies Arbeiten
- Nur SSA40012PRO/EZ: Innovatives System zur Verwendung von Fahrwerk und 3-Punkt-Aufnahme. Perfekt für jede Einsatz ohne Umbau!

CE

Passendes, optionales Zubehör kann aus der separaten Zubehörliste für Sägespaltautomaten entnommen werden.

LUMAG GmbH behält sich vor, ohne vorherige Ankündigung technische / optische Änderungen der Produkte vorzunehmen. Erstellt am: 17.09.2024 / Geändert am : 28.08.2026

LUMAG GmbH ● Rudolf-Diesel-Str. 1a ● 84375 Kirchdorf a.Inn
Telefon: +49 8571/92556-0 ● Fax: +49 8571/92556-19
info@lumag-maschinen.de ● www.lumag-maschinen.de

PRODUKT-FOTO

Abbildung zeigt SA40012PROG

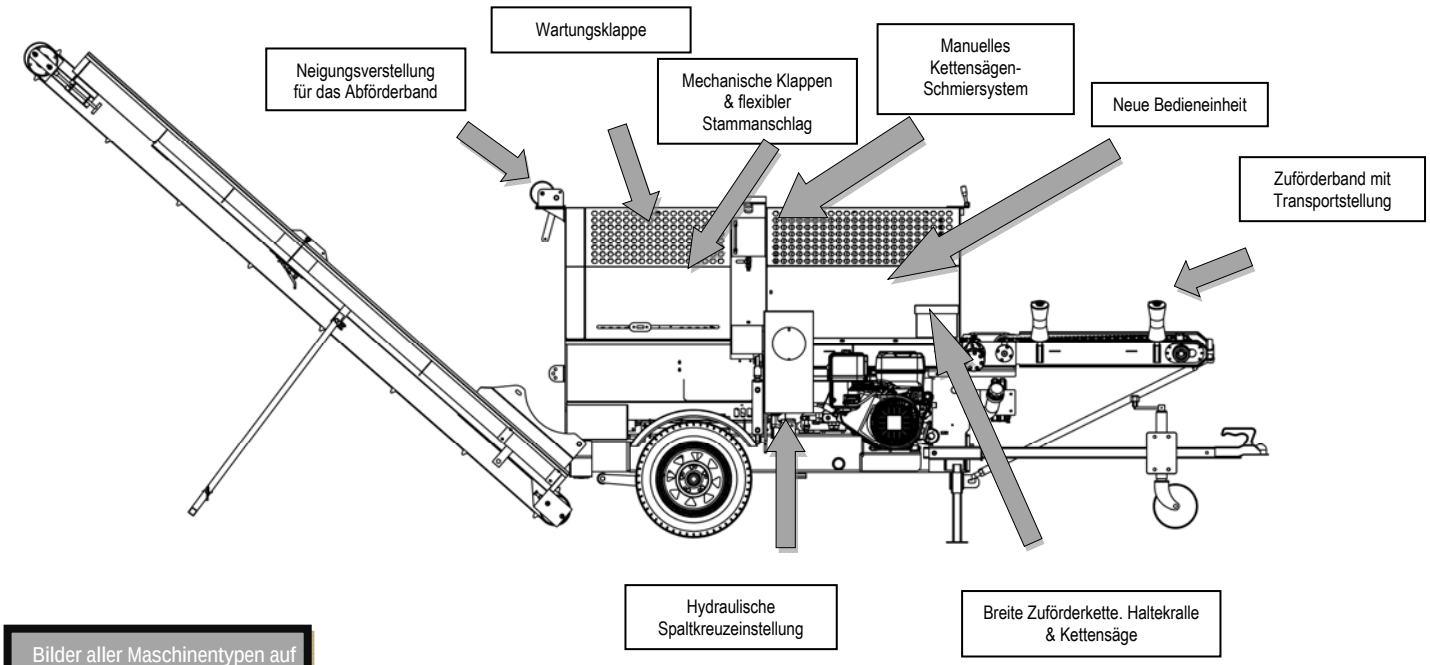

Bilder aller Maschinentypen auf *www.lumag-maschinen.de*

PRODUKT-DETAILS SSA-400-12PRO/EZ

NEU-entwicklung

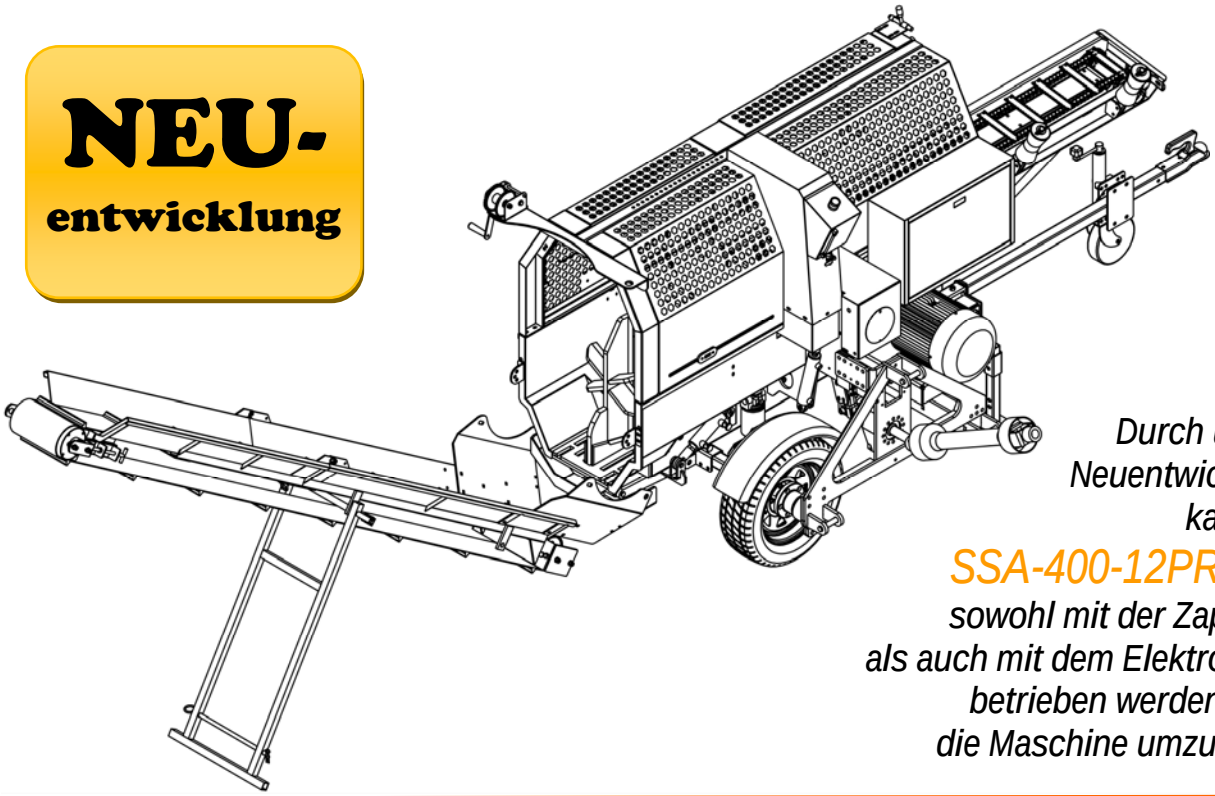

Durch unsere Neuentwicklung, kann der SSA-400-12PRO/EZ sowohl mit der Zapfwelle als auch mit dem Elektromotor betrieben werden, ohne die Maschine umzubauen.

LUMAG GmbH behält sich vor, ohne vorherige Ankündigung technische / optische Änderungen der Produkte vorzunehmen. Erstellt am: 17.09.2024 / Geändert am : 28.08.2026