LUMAG GmbH ● Rudolf-Diesel-Straße 1a ● 84375 Kirchdorf/Inn
Telefon: +49 (0)8571/92556-0 ● Fax: +49 (0)8571-92556-19
info@lumag-maschinen.de ● www.lumag-maschinen.de

HGM-700

Handgeführter Mulchmäher

PRODUKT-INFORMATION

Technische Daten		HGM-700
Motor / Antrieb		4-Takt OHV- LONCIN LC1P75F Benzinmotor
Hubraum	cm³	224
Drehmoment	Nm	14
Motorleistung	kW	4,5 bei 3.600 1/min
Kraftstoffinhalt	l	1,4
Start über		Reversierstarter
Schnittbreite, max.	mm	700
Messer		1
Antrieb über		Doppel-Keilriemen
Reifen		Luftbereifung mit Ackerstollenprofil 3.50-6
Max. zulässige Schräglage des Motors		20 °
Schall-Leistungspegel L_{WA}	dB(A)	103
Betriebsgewicht	kg	78
Transportgewicht (nto / bto)	kg	78 / 105
Verpackungsmaße (L/B/H)	mm	1270 / 810 / 725

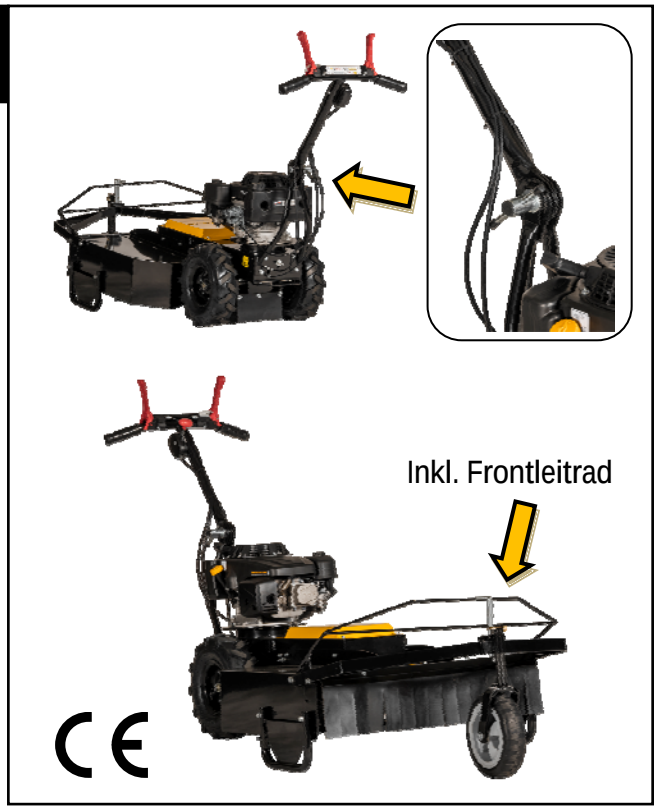

Art. Nr.: HGM700 EAN: 40 47424 09153 1

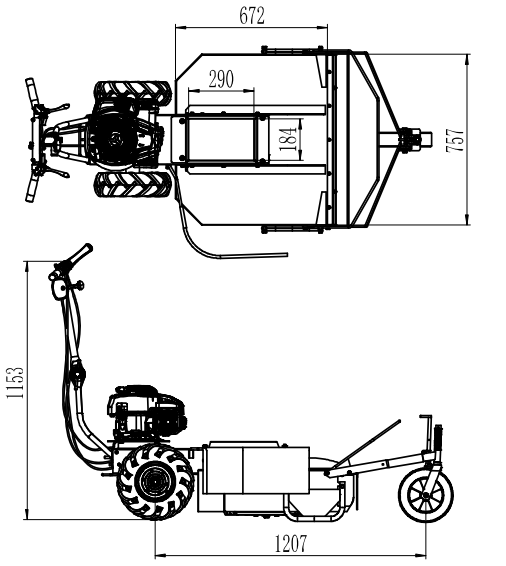

Ausstattungsmerkmale:

- Der Mulchmäher mit seinem neuen ansprechenden Design ist bestens geeignet zur Garten- und Landschaftspflege, zum Mulchen von Straßenbegleitgrün, Verkehrsinseln und schwer zugänglichen Grundstücken.
- Er dient zum Zerkleinern von niedrigem und mittel hohem Gras, das an Ort und Stelle gelassen wird.
- Die kompakte Bauform und das geringe Eigengewicht machen den HGM-700 sehr wendig.
- Ausgestattet mit einem Frontleitrad.
- Einstellbare Neigung des Führungsbügels
- Jetzt neu mit Doppel-Keilriemen!

LUMAG GmbH behält sich vor, ohne vorherige Ankündigung technische / optische Änderungen der Produkte vorzunehmen. Erstellt am: 12.03.2026